BASS.FR

NOTICE

BRAD - WC suspendu rectangulaire avec abattant slim soft close*

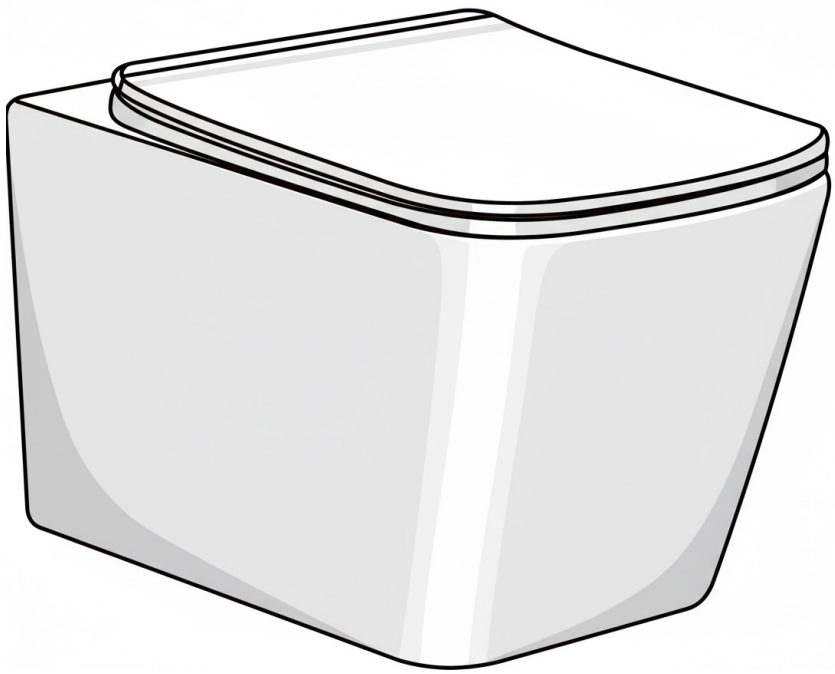

PRODUIT COMPLÉMENTAIRE : BATI-SUPPORT

Pour une installation optimisée, nous vous conseillons l'utilisation de notre bati-support 172101BS.

* SLIM SOFT CLOSE = FERMETURE EN DOUCEUR ET EN TOUTE LÉGÈRETÉ

NOUS CONTACTER
CONTACT@BASS.FR
COMPTOIR DE PICARDIE • Quartier Bellevue, 80460 Ault - FRANCE

CONSIGNES DE TRI :

FR TRIEZ RÉEMPLOYEZ RECYCLEZ ASSOCIATION OU DISTRIBUTEUR OU DÉCHÈTERIE
Adresses sur quefairedemesdechets.fr

Conservez cette notice pendant toute la durée d'utilisation du produit afin de pouvoir la consulter en cas de besoin

FR notice

BASS.FR

NOTICE

BRAD - WC suspendu rectangulaire avec abattant slim soft close*

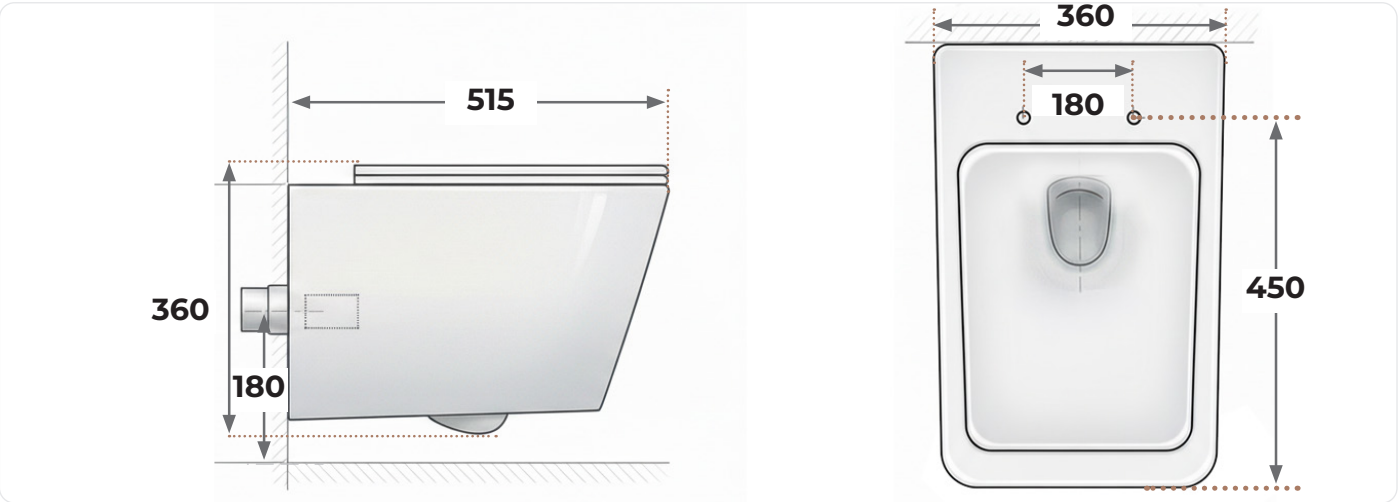

1 PRÉPARATION ET OUTILS NÉCESSAIRES

• Prérequis : Le WC doit être installé sur un bâti-support déjà posé.

• Outils : Scie, lime ou papier de verre, lubrifiant (savon ou liquide vaisselle), mètre ruban, crayon ou marqueur.

• Composants inclus :

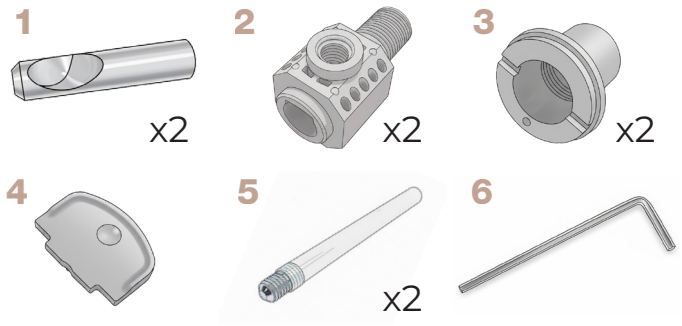

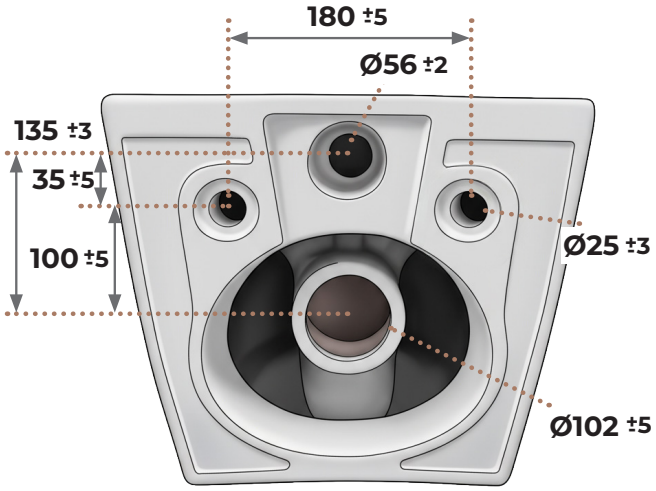

2 AJUSTEMENT DES RACCORDEMENTS

Les vis utilisées sur le bâti-support, doivent être positionnées de manière appropriée avec les toilettes à installer.
Pour ce modèle, l'entraxe entre les 2 tiges filetées est de 18 cm et la distance entre l'extrémité des vis et le revêtement mural est de 4,8 cm.

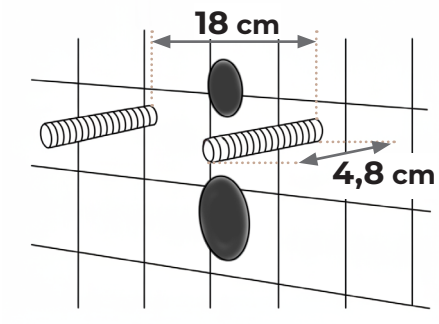

3 DÉCOUPE DES MANCHONS (NON FOURNIS) :

1. Lubrifier les extrémités des manchons (évacuation et alimentation) et les insérer au maximum dans la cuvette.

Tracer une ligne correspondant au bord extérieur de la cuvette puis les démonter.

2. Lubrifier l'autre extrémité et les insérer au maximum dans le bâti-support.

3. Tracer une ligne correspondant à la surface du mur fini.
Mesurer la distance entre ces deux lignes pour déterminer la longueur à couper.

4. Reporter cette longueur depuis le bord des manchons et procéder à la découpe.

5. Après la coupe, utiliser une lime ou du papier de verre pour lisser les bords.

6. Réinsérer les manchons préparés dans le bâti-support en n'oubliant pas les joints.

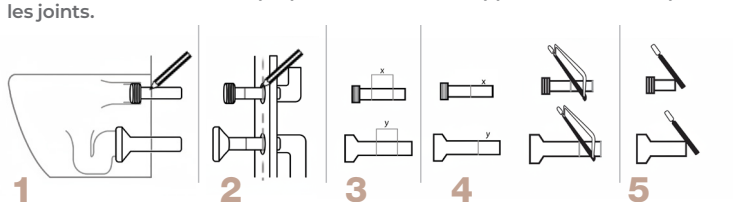

* SLIM SOFT CLOSE = FERMETURE EN DOUCEUR ET EN TOUTE LÉGÈRETÉ

NOUS CONTACTER
CONTACT@BASS.FR
COMPTOIR DE PICARDIE • Quartier Bellevue, 80460 Ault - FRANCE

CONSIGNES DE TRI :

FR TRIEZ RÉEMPLOYEZ RECYCLEZ ASSOCIATION OU DISTRIBUTEUR OU DÉCHÈTERIE
Adresses sur quefairedemesdechets.fr

Conservez cette notice pendant toute la durée d'utilisation du produit afin de pouvoir la consulter en cas de besoin

FR notice

BRAD - WC suspendu rectangulaire avec abattant slim soft close*

4 MONTAGE DU SYSTÈME DE FIXATION

1. Vissez les goujons sur les tiges filetées du bâti-support.

La partie visible de la tige filetée doit mesurer 1,8 cm, avec les rainures orientées vers le haut.

2. Assembler les éléments de montage dans les trous de la cuvette :
Placer l'élément interne [2] à l'intérieur et l'externe [3] à l'extérieur.
Les serrer légèrement avec l'outil plastique [4] sans forcer.
L'élément interne [2] doit avoir le trou pour la vis hexagonale orienté vers le haut.

3. Insérer temporairement la Vis hexagonale et le tuyau plastique [5] par les trous de l'abattant pour stabiliser l'ensemble en vissant modérément la vis à travers le tuyau grâce à la clé Allen [6].
Puis serrer l'élément externe à l'aide de l'outil plastique [4] jusqu'à ce qu'il n'y ait plus de jeu.
Retirer ensuite la vis hexagonale et son tuyau pour pouvoir procéder à la suite de l'installation.

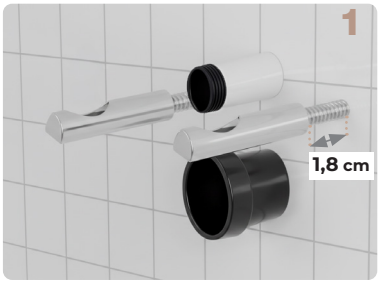

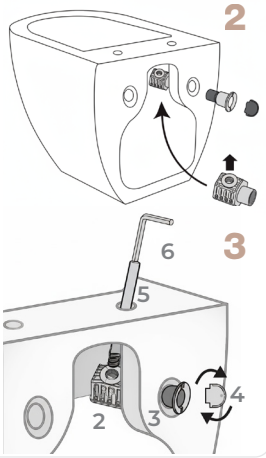

5 POSE DE LA CUVETTE

1. Suspendre la cuvette lentement et soigneusement.
S'assurer qu'elle plaque bien contre le mur et que les raccordements sont parfaitement emboîtés.

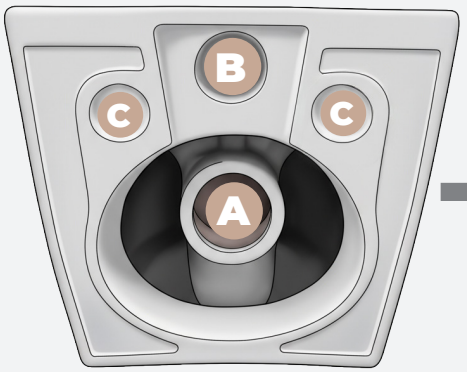

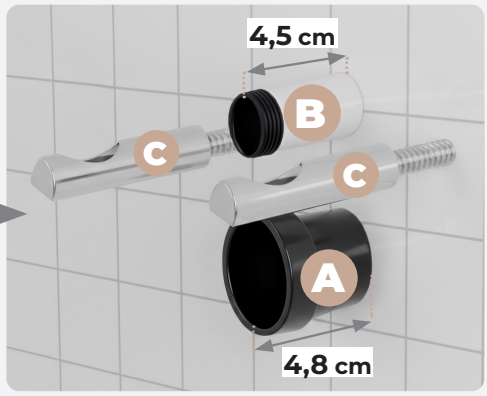

2. Insérer les vis hexagonales dans les tubes en plastique [5] à travers les trous supérieurs de la cuvette (destinés à l'abattant).

3. Serrer prudemment avec la clé Allen [6] : la vis doit venir se loger dans les rainures des goujons.

4. Retirer les tubes en plastique une fois la fixation terminée.

BRAD - WC suspendu rectangulaire avec abattant slim soft close*

CONSIGNES DE SÉCURITÉ
- Lire intégralement la notice avant l'installation.
- L'installation doit être réalisée par un installateur qualifié en plomberie et fixation mur/sol.
- Respecter les normes en vigueur (DTU, normes sanitaires locales).
- La céramique est un produit lourd et délicat. Manipulez-la avec précaution pour éviter toute blessure ou dommage matériel.
- Conserver cette notice pendant toute la durée de vie du produit.

CONSIGNES DE SÉCURITÉ À L'INSTALLATION

Avant l'installation :
- Inspectez le produit avant l'installation. Si des défauts sont constatés, ne l'installez pas, car cela annulerait la garantie.
- Couper l'alimentation en eau avant toute intervention.

Pendant l'installation :
- Respecter la hauteur standard du WC (environ 40 cm fini).
- La manutention et l'installation présentent un risque de blessure (écrasement, coupure, chute).

Porter des gants et des chaussures de sécurité lors de l'installation.

Après l'installation :
- Vérifier la stabilité du bâti, l'absence de fuite, le bon fonctionnement de la chasse.
- Installer une trappe de visite accessible.

CONSIGNES D'UTILISATION
- Usage exclusivement sanitaire.
- Ne pas monter, s'asseoir à plusieurs ou exercer de charges dynamiques excessives.
- Ne pas suspendre d'objets au WC ou au bâti.

CONSEILS D'ENTRETIEN
- Utiliser de l'eau tiède, du savon et un chiffon doux.

Essuyer avec un chiffon propre.
- Utiliser uniquement des produits non corrosifs.
- Ne jamais utiliser de solvants, d'abrasifs, d'eau de Javel même diluée, d'acides ou de produits chimiques agressifs.

MAINTENANCE
- Ne pas verser d'eau bouillante dans une cuvette froide (risque de fissure).
- Ne pas monter sur les rebords de la cuvette ou sur l'abattant.
- Ne pas fermer l'abattant brutalement.
- Vérifier régulièrement la solidité de la fixation de l'abattant.
- Si la cuvette est fissurée, cesser immédiatement de l'utiliser et la remplacer pour éviter des blessures graves.

FIN DE VIE ET RECYCLAGE
- Produit recyclable selon les filières locales.
- Séparer les matériaux (acier, plastique) pour le tri.

La céramique doit être déposée en déchetterie professionnelle.
- Ne pas jeter dans les ordures ménagères.

NOUS CONTACTER
CONTACT@BASS.FR
COMPTOIR DE PICARDIE • Quartier Bellevue, 80460 Ault - FRANCE

CONSIGNES DE TRI :

FR TRIEZ RÉEMPLOYEZ RECYCLEZ ASSOCIATION OU DISTRIBUTEUR OU DÉCHÈTERIE
Adresses sur quefairedemesdechets.fr

Conservez cette notice pendant toute la durée d'utilisation du produit afin de pouvoir la consulter en cas de besoin

FR notice